ԱՍՏԻՃԱՆԱՎԱՆԴԱԿ Ա-1

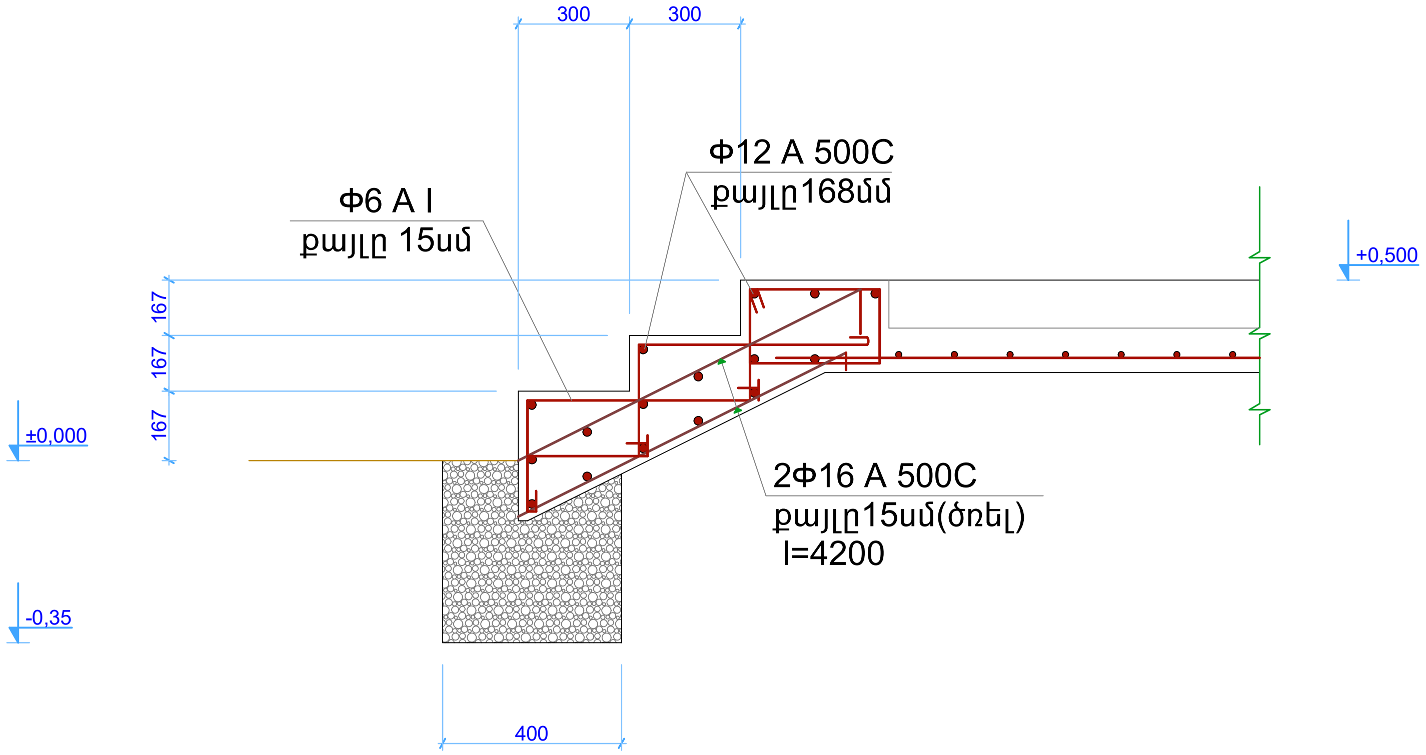

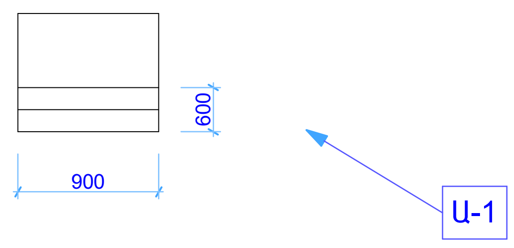

Ամրանի ամփոփ մասնագիր աստիճանավանդակի համար										Բետոն մ³		Բետոն մ³	
Հ/Հ	Դասը	A 500C			Ընդամենը A 500C	A I	Ընդամենը AI	Ընդամենը	Դասը	Ընդամենը	Դասը	Ընդամենը
	Փ,մմ	16	12			6			B15		B7.5	
1	(կգ)	22.8	25.6		48.4	8.8	8.8	57.2	0,81	0,81	0,28	0,28

ՊԱՏՎԻՐԱՏՈՒ՝ ԱՐԱՐԱՏԻ ՄԱՐԶՊԵՏԱՐԱՆ			ԱՐԱՐԱՏԻ ՄԱՐԶԻ ԳԵՏԱԶԱՏ ՀԱՄԱՅՆՔԻ ՄԱՆԿԱՊԱՐՏԵԶԻ ՎԵՐԱՆՈՐՈԳՈՒՄ	ԵՐԵՎԱՆ 2015թ.		
ՆԳճ	Լ.Ջգմեջյան	[signature]		ՓՈՒԼ	ԹԵՐԹ	ԹԵՐԹԵՐ
ՆԱԽԱԳԾԵՑ	Ա.Սամսոնյան	[signature]	ԿՈՆՍՏՐՈՒԿՏՈՐԱԿԱՆ ՄԱՍ	ԱՆ	Կ-19	19
			ԱՍՏԻՃԱՆԱՎԱՆԴԱԿ Ա-3	ՊԵՏ. ԼԻՑԵՆԶԻԱ N 13944		